Fresado CAMWorks 2½ ejes

CAMWorks®
A Geometric Product

Para Cajeras, Contorno y Perforación

- **Reconocimiento automático de rasgos (RAR)** reconoce automáticamente más de 20 tipos de características prismáticas en modelos de piezas originales de SolidWorks o en modelos sólidos importados a través de IGES, SAT, etc. RAR reduce el tiempo de programación hasta en un 90% en comparación con el software CAM tradicional.
- **Reconocimiento interactivo de funciones** proporciona una interfaz de asistente intuitiva y fácil de usar para insertar rasgos definidos por el usuario.

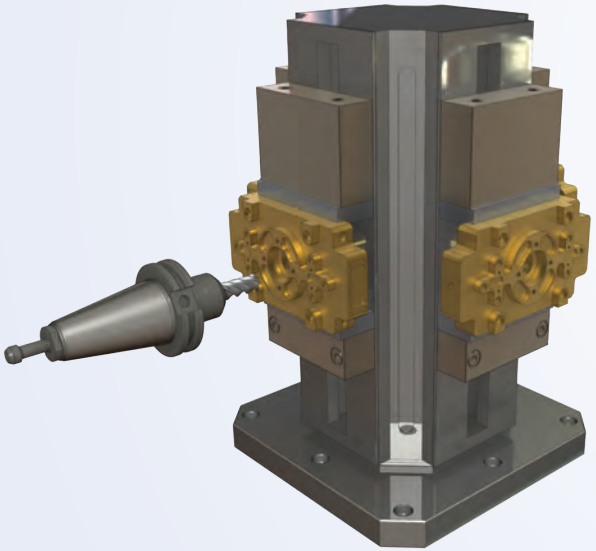

- **Mecanizado basado en el conocimiento** le permite capturar y reutilizar las mejores prácticas de sus programadores y maquinistas utilizando el TechDB (Base de datos de tecnología) patentado. El TechDB reduce el tiempo de programación hasta en un 80% y proporciona una base de datos propia para almacenar el conocimiento y la habilidad de los empleados.

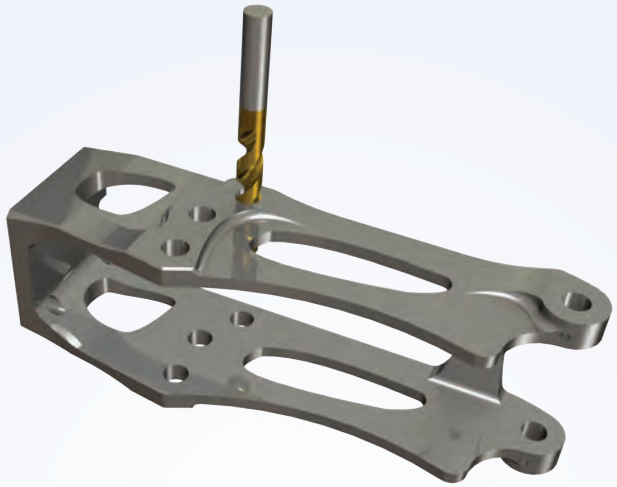

- **Modelo completo para asociatividad de trayectoria** actualiza automáticamente las trayectorias de herramientas y los datos CAM para diseñar los cambios realizados en el modelo.
- **Integración perfecta** dentro de SolidWorks significa que el modelo de diseño y el modelo CAM son uno en el mismo y una interfaz similar con los mismos menús intuitivos, barras de herramientas y manipulación de vistas, permite a los usuarios dominar rápidamente el software.
- **Fresado de 2½ ejes** incluye desbaste automático, contorneado (acabado), fresado de roscas y taladrado de orificios, taladrado, escariado y ciclos de roscado. Los algoritmos de mecanizado usan los últimos métodos de protección de herramientas y surcos para proporcionar trayectorias de herramientas rápidas y sin errores.
- **Ciclos de perforación** Soporte de ciclo fijo para todos los tipos y ciclos de orificios principales, incluidos taladrado, picoteo, picoteo de alta velocidad, picoteo variable, orificio, orificio w / dwell, taladrado, taladrado fino, taladrado, resma, resma w / dwell, tapping, roscado inverso.

- **Operaciones de avellanador y taladrado central** incluye el cálculo automático de la profundidad de mecanizado en función del tamaño / forma de la herramienta, el diámetro del avellanado.
- **Operaciones de desbaste** elimine el material siguiendo la forma de la característica mecanizable en las estrategias de patrones estándar. Los patrones incluidos son: zigzag, zig, entrada / salida de cajera, entrada / salida en espiral, inmersión aproximada y desbaste offset. Se pueden generar trayectorias de herramientas de alta velocidad sin esquinas agudas.
- Módulo opcional **CAMWorks® Volumill ™** crea trayectorias de herramientas de rendimiento ultraelevado utilizando la última tecnología para procesar piezas de forma más rápida y eficiente que cualquier producto disponible en el mercado hoy en día.

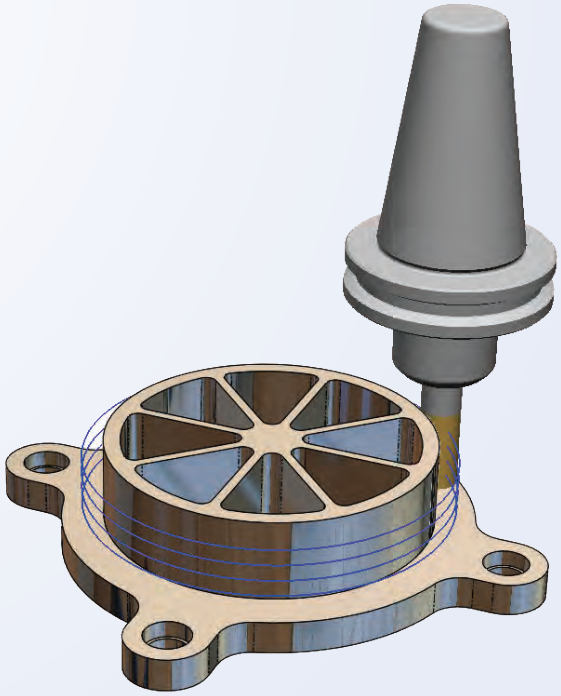

Fresado CAMWorks 2½ ejes

CAMWorks®
A Geometric Product

- **Soporte de configuración CAMWorks** para familias múltiples de partes Los datos de Trayectoria pueden guardarse para cada configuración de SolidWorks, permitiendo que todos los datos CAM de todas las configuraciones de SolidWorks se almacenen en un único archivo.
- **Planeado** genera trayectorias de herramienta en una cara para cuadrar o desbastar la parte superior de una parte. El número de pases puede calcularse automáticamente o definido por el usuario. Hay una opción disponible para especificar un pase en el medio de la parte.
- **Fresado de contorno** elimina el material siguiendo la forma del perfil de cajeras, ranuras, protuberancias, etc. Las nuevas opciones de mecanizado en reposo y la protección de entrada / salida mejoran el rendimiento y la calidad de acabado.
- **Fresado de rosca** admite el fresado de roscas bidireccional para herramientas de punto único y multipunto. Pase la rosca de los hilos ID o OD, utilizando trepado o fresado convencional con ciclos descendentes o ascendentes.

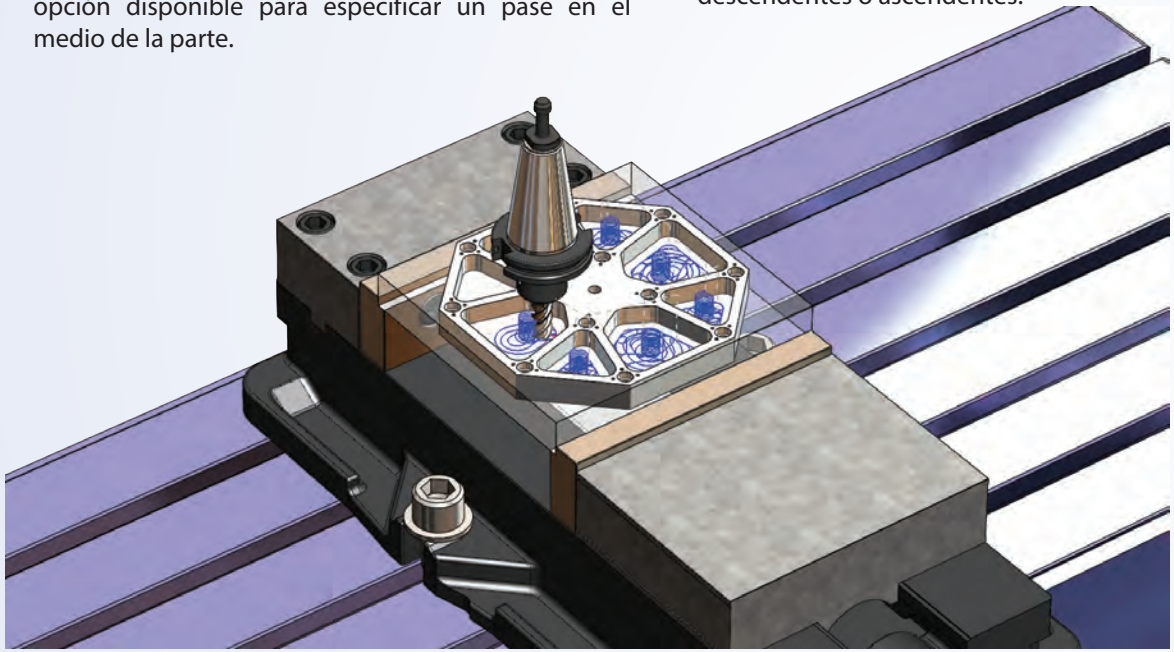

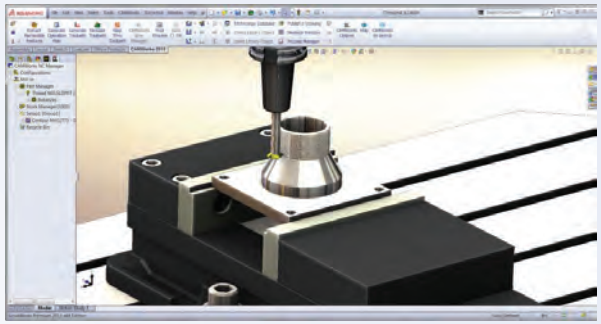

- **Mecanizado en modo de ensamblaje** le permite modelar con precisión sus accesorios y abrazaderas utilizando el modo de ensamblaje de SolidWorks para evitar colisiones costosas con herramientas. También incluye soporte de dispositivo completo y soporte de subprogramación para la programación automática de configuraciones de piezas múltiples
- **Simulación y verificación** le permite avanzar de manera fácil y precisa o simular de manera continua trayectorias de herramientas con control de velocidad y capacidades opcionales de detención. También se incluye una función de comparación de modelos para comparar con precisión el modelo mecanizado con el modelo de diseño para validar la precisión del programa, de modo que puede estar seguro de que lo cortará bien la primera vez.

Acerca de Geometric

Geometric es un especialista en el dominio de soluciones de ingeniería, servicios y tecnologías. Su unidad de negocios Geometry Technology Solutions (GTS) desarrolla soluciones de punta en productividad de puntos que mejoran el diseño y mejoran las operaciones de fabricación. Los productos para el usuario final de Geometric incluyen CAMWorks®, eDrawings® Publisher, DFMPro, GeomCaliper®, 3DPaintBrush ™, CAMWorksXpress® y Glovius®. Las tecnologías clave de Geometric son NestLib®, Feature Recognition (FR), GeomDiff y 3DSearchIT®. Geometric otorga licencias de estas tecnologías a socios OEM y también diseña e implementa soluciones de proceso personalizadas que utilizan estas tecnologías para clientes industriales.

Para más detalles sobre la unidad de negocios GTS de Geometric, visite www.geometricglobal.com/products o llame +1.480.367.0132

Los derechos de autor / marcas comerciales de todos los productos a los que se hace referencia en este documento pertenecen a sus respectivas compañías.

CAMWorks

Para saber más sobre esta solución:

email: inquiries@camworks.com

Website: www.camworks.com

09/2014 © Geometric Ltd.